BUSE DE PUITS PLEINE A EMB.
Ø Int. 0,90 m

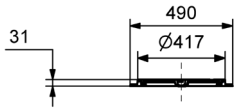

Montage possible sur couvercle :
TAMPON FONTE Ref. HR 400 CPA
NOTA : Passage véhicule interdit

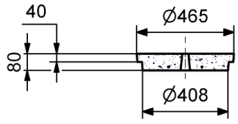

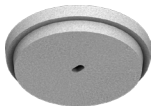

COUVERCLE
BUSE DE PUITS Ø 0,90 m
AVEC TAMPON RENFORCES

Code Article : 461230
Poids : 152 Kg

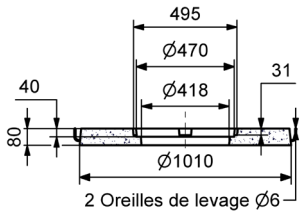

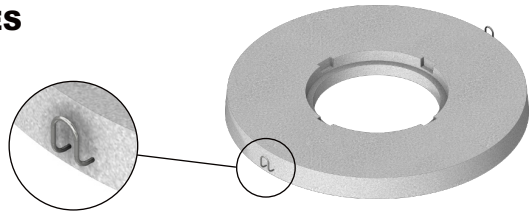

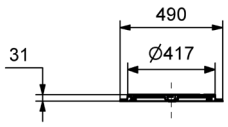

Montage possible sur couvercle :
TAMPON FONTE Ref. HR 400 CPA
NOTA : Passage véhicule interdit

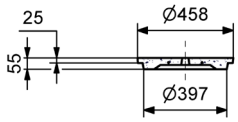

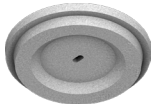

COUVERCLE
BUSE DE PUITS Ø 0,90 m
AVEC TAMPON

Code Article : 461220
Poids : 99 Kg

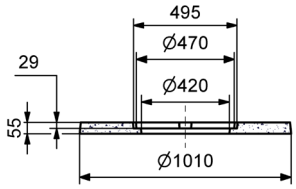

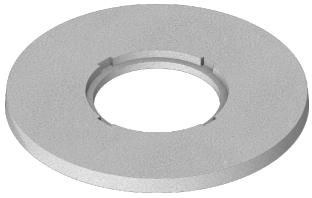

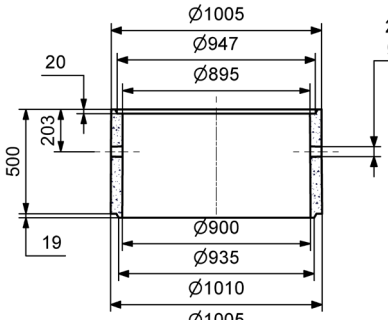

BUSE DE PUITS A EMBOITEMENTS
Ø Int. 0,90 m Ht. 0,50 m
PLEINE

Code Article : 460220
Poids : 190 Kg

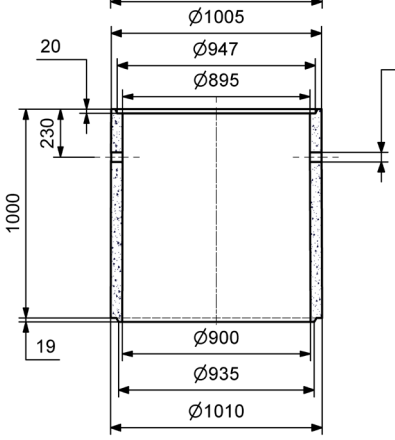

BUSE DE PUITS A EMBOITEMENTS
Ø Int. 0,90 m Ht. 1,00 m
PLEINE

Code Article : 460225
Poids : 380 Kg

POSE EXCLUSIVE
EN SOL

THEBAULT
L'EXPÉRIENCE CONSTRUCTIVE

Version du 16/03/2023

Document non contractuel pouvant être modifié sans préavis